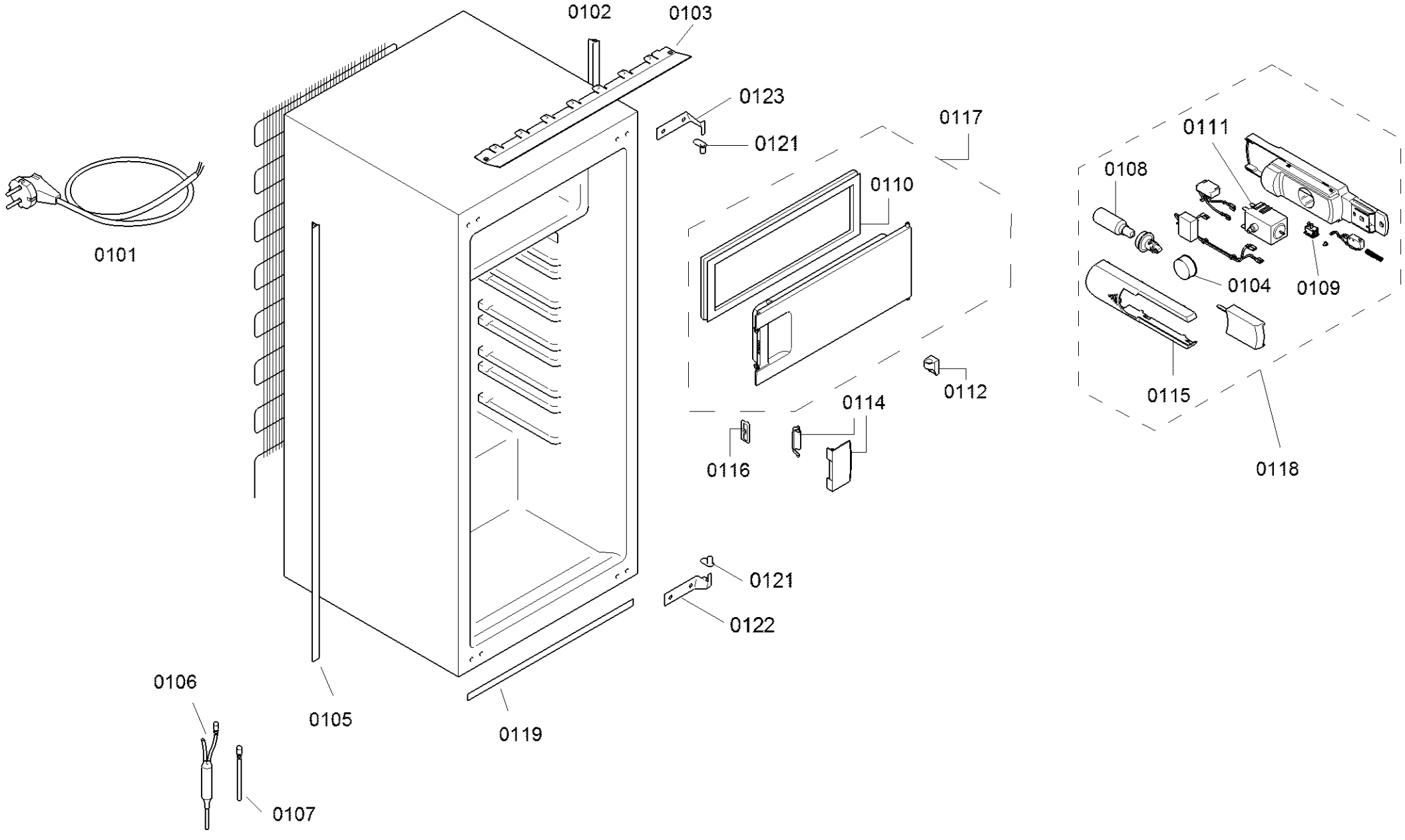
0102
0103
0123
0121
0117
0111
0108
0110
0101
0104
0109
0112
0115
0114
0116
0118
0121
0122
0106
0105
0119
0107

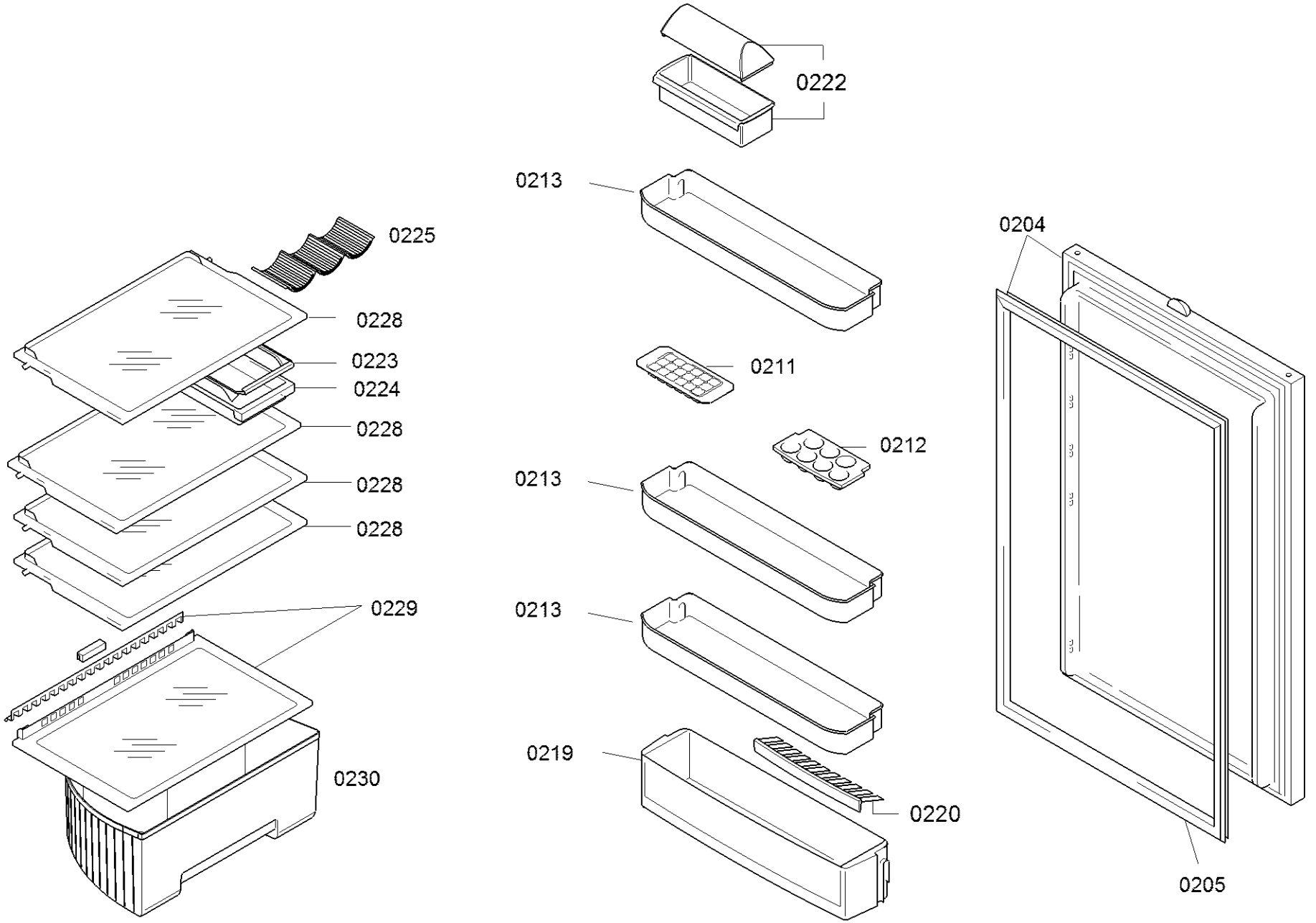
0222
0213
0225
0204
0228
0223
0224
0211
0228
0212
0213
0228
0228
0229
0213
0219
0230
0220
0205

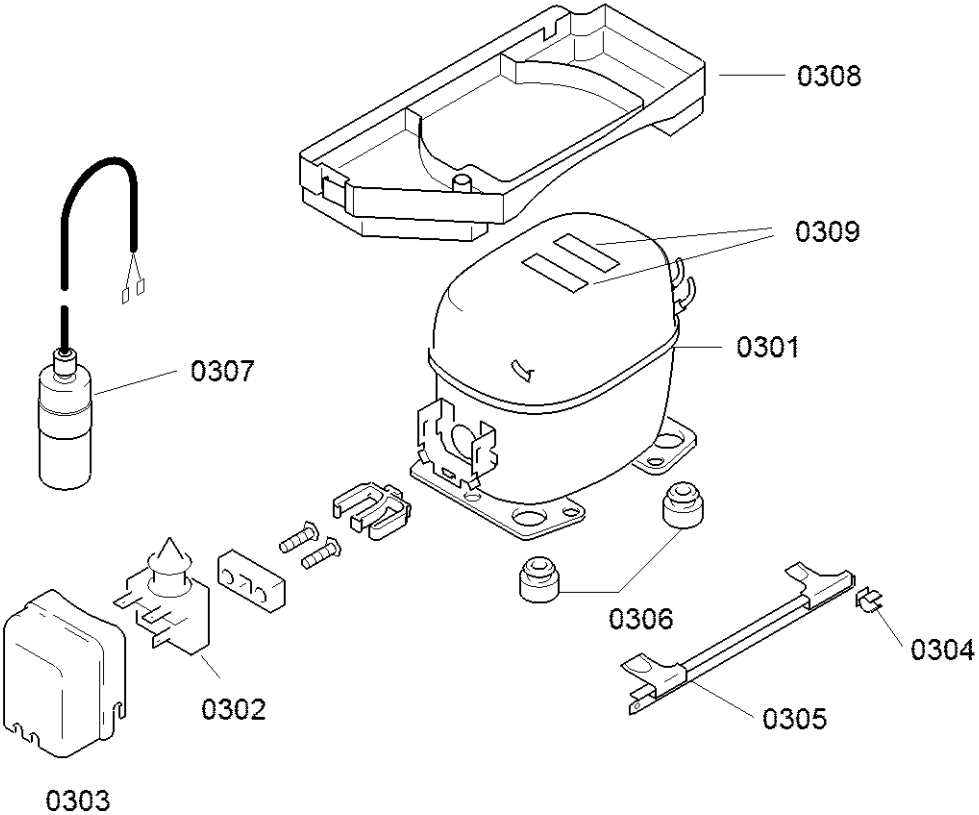
0308
0309
0301
0307
0306
0304
0302
0305
0303